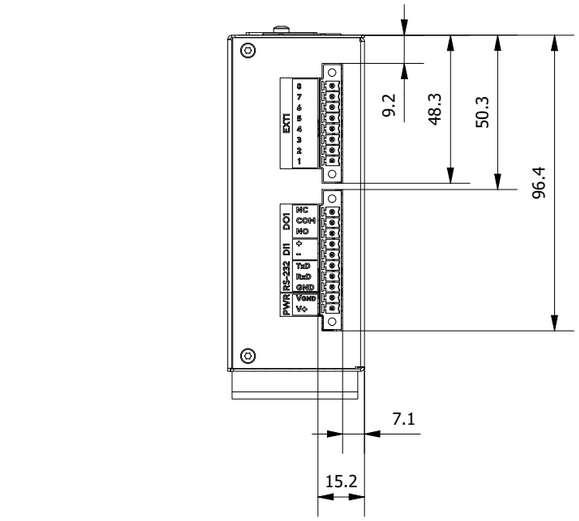

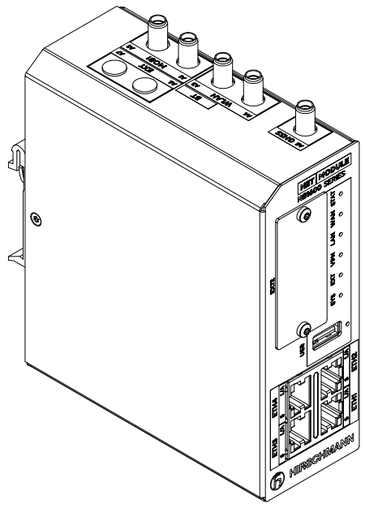

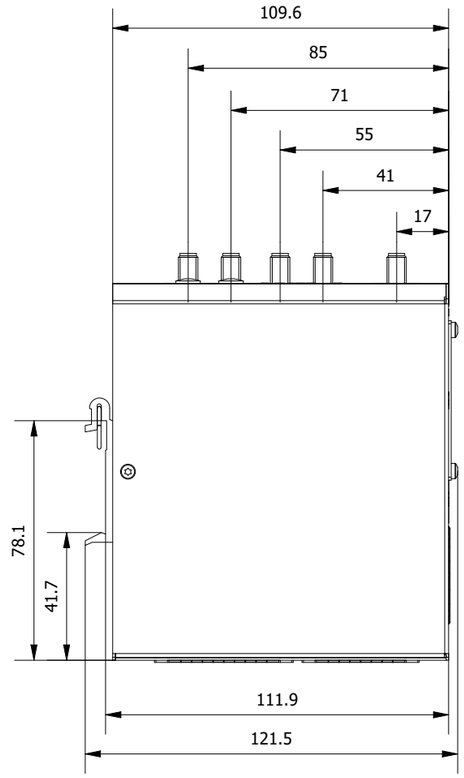

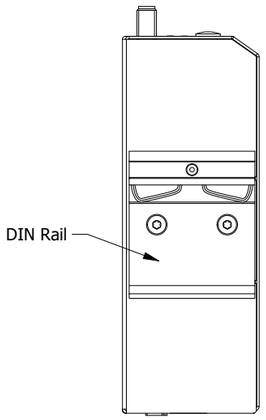

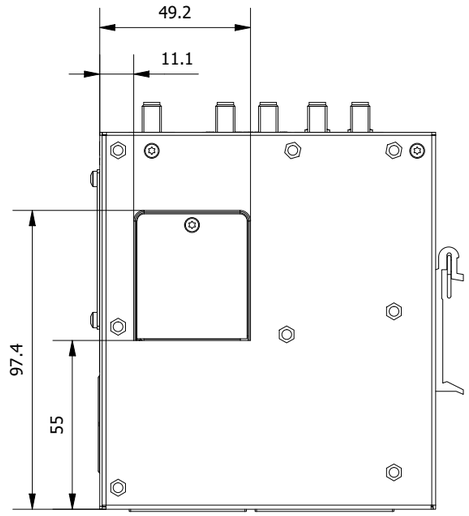

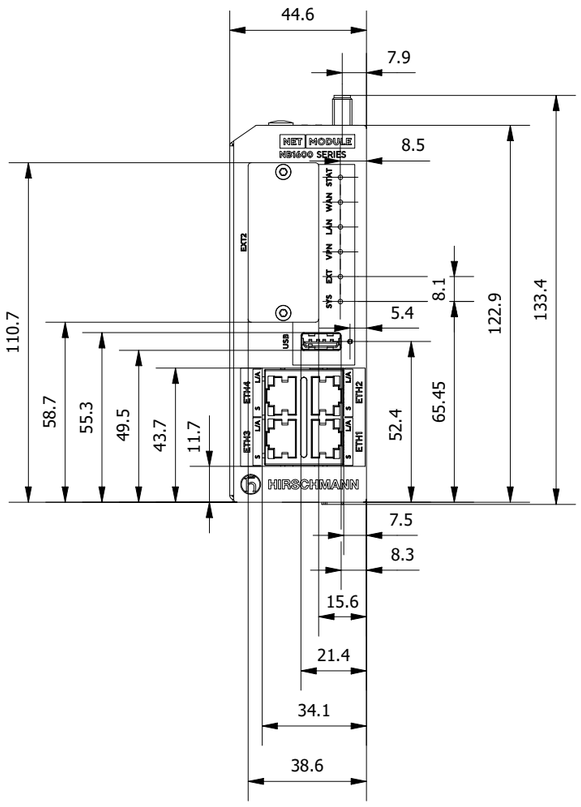

Material	Oberflächenbeschichtung	Fläche N/A	Gezeichnet rk 16.01.2023
Dimension		Gewicht N/A	Geprüft jla 16.01.2023
Allgemeintoleranzen	Verwendung / Bezeichnung		Geändert
NetModule AG, Maulbeerstrasse 10, CH-3011 Bern, Phone: +41 (0)31 985 25 10, Fax: +41 (0)31 985 25 11, info@netmodule.ch, www.netmodule.com	**NB1601-LWWtSc-G** Outline Dimensions		Massstab 1:2 / A3 / Blatt 1 / 1
			Artikelnr / Zeichnungsnr / Version 01

© NetModule AG. All rights reserved, also regarding any disposal, exploitation, reproduction, editing, distribution, as well as in the event of applications for industrial property rights.